EOS
PREMIUM

# Manual de Instruções

## Coifa de Bancada

## EPCO90B

300W
220V

Ative seu segundo ano de garantia gratuitamente através do site: **eos.com.br/suporte/garantiaestendida** ou acesse o QR Code.

1 ANO DE GARANTIA

12+12* meses Garantia Estendida

Antes de ligar seu aparelho, por favor, leia cuidadosamente este manual e mantenha-o para futuras referências.

Imagens meramente ilustrativas.
Todos os direitos reservados.
Este material não pode ser reproduzido ou alterado por terceiros.
Desenhos e especificações estão sujeitas a mudanças sem aviso prévio.

# Obrigado por escolher a EOS.

Você acaba de adquirir um produto de alta qualidade, feito especialmente para as necessidades do consumidor brasileiro.

Fique atento às informações contidas neste manual de instruções, assim você saberá como tirar o máximo proveito das funções, garantindo a sua segurança e prolongando a vida útil do produto.

Os produtos EOS são fabricados com criterioso processo de qualidade, da escolha do material ao design. Tudo isso com padrão internacional para oferecer uma melhor performance e resistência.

Com 15 anos de uma história de sucesso, a EOS vem trazendo tecnologia de ponta ao mercado nacional. A nossa missão é oferecer produtos de qualidade que realmente fazem a diferença na vida das pessoas. Servir ao cliente e ofertar uma variedade imensa de produtos é e sempre será nossa prioridade.

**eos.com.br**

**instagram/eosrefrigeracao**
**facebook/eos.refrigeracao**

## A EOS valoriza seu conforto.
## A EOS valoriza você.

Como podemos facilitar
a sua vida hoje?

**É um prazer ouvir você.**

**0800 721 8900**

Horário de atendimento:
Segunda a sexta, das 8h às 18h
sac@eos.com.br

# Índice


GUIA DE SÍMBOLOS ..... 4
COIFA ..... 5
INSTRUÇÕES DE SEGURANÇA ..... 6
PREPARANDO A INSTALAÇÃO ..... 7
PAINEL DE CONTROLE ..... 8
OPERAÇÃO ..... 9
CUIDADOS E MANUTENÇÃO ..... 10
RESOLVENDO PROBLEMAS ..... 11
ESPECIFICAÇÕES TÉCNICAS ..... 12
INSTALAÇÃO ..... 13
TERMO DE GARANTIA ..... 17


## Eos Resolve

Acesse o nosso canal no YouTube, acompanhe vídeos exclusivos e tire dúvidas rápidas de forma fácil.

**Eos Refrigeração**

# GUIA DE SÍMBOLOS

Ao longo deste manual você vai encontrar alguns destes símbolos com apontamentos importantes que devem ser cumpridos ou lidos com atenção. Observe e leia atentamente quando encontrá-los.

NOTAS

**AVISO/ADVERTÊNCIA**

**AVISOS DE OPERAÇÃO**

## DESCARTE

O ícone com a lixeira cruzada no lixo de equipamentos elétricos ou eletrônicos estipula que este equipamento não deve ser descartado juntamente com o lixo doméstico no final de sua vida útil. Você encontrará pontos de coleta para devolução gratuita de resíduos de equipamentos elétricos e eletrônicos nas proximidades. A coleta seletiva de resíduos de equipamentos elétricos e eletrônicos visa permitir a reutilização, reciclagem e outras formas de recuperação de resíduos de equipamentos, bem como evitar efeitos negativos para o meio ambiente e a saúde humana causados pelo descarte de substâncias perigosas potencialmente contidas no equipamento.

# COIFA DE BANCADA

Você acaba de adquirir a sua Coifa de Bancada EOS Premium. Com seu filtro de carvão ativo, a coifa garante que você faça suas receitas sem deixar cheiro em outros ambientes e sem deixar acumular gordura. Seu design moderno agrega elegância e sofisticação a sua cozinha.

**Design e performance andam juntos.**

**ALTA POTÊNCIA**
300W permitindo máximo desempenho

**EFICIENTE**
Possuí filtro de gordura antiaderente

**ECONÔMICA**
Lâmpada de LED 2x1,5W

**PRÁTICA**
Com filtros laváveis

**DESIGN CLEAN**
Mais elegância em sua cozinha

**SILENCIOSO**
Baixo grau de ruído

**MAXXI AIR**
Sucção de 1200m³/h

1 ANO DE GARANTIA

12+12* meses Garantia Estendida

# INSTRUÇÕES DE SEGURANÇA

**Leia este manual de instruções antes de usar o produto.**

**Este aparelho deve ser instalado corretamente por uma pessoa devidamente qualificada, seguindo rigorosamente as instruções do fabricante.**

- As peças acessíveis podem ficar quentes durante o uso. As crianças pequenas devem ser mantidas afastadas. Deve-se ter cuidado para evitar tocar no aparelho.
- Mantenha este aparelho fora do alcance de crianças em qualquer circunstância.
- Meios de desconexão devem ser incorporados na fiação fixa de acordo com as regras de fiação. Uma chave seccionadora multipolar com uma separação de contato de pelo menos 3 mm em todos os pólos deve ser conectada na fiação fixa.
- Verifique regularmente se há danos no plugue e no cabo de alimentação. Se o cabo de alimentação estiver danificado, ele deverá ser substituído pelo fabricante, seu agente de serviço ou pessoas igualmente qualificadas para evitar perigo ou ferimentos. Entre em contato com o SAC.
- Não permita que os cabos elétricos toquem nas partes quentes do aparelho.
- Certifique-se de que o cabo de alimentação não fique preso embaixo ou dentro do aparelho e evite danos ao cabo de alimentação.
- Não instale o aparelho ao ar livre, em um local úmido ou em uma área que possa estar sujeita a vazamentos de água, como embaixo ou perto de uma pia. Em caso de vazamento de água, deixe a máquina secar naturalmente.
- A não instalação dos parafusos ou do dispositivo de fixação de acordo com estas instruções pode resultar em riscos elétricos.
- Quando o exaustor e os aparelhos alimentados com energia diferente da elétrica estiverem em funcionamento simultâneo, a pressão negativa no ambiente não deve exceder 4 Pa (4x10-$^{5}$ bar).
- Por favor, descarte o material de embalagem com cuidado.
- Não use sprays inflamáveis nas proximidades do aparelho.
- Não deve ser usado um limpador a vapor. Tenha cuidado durante a limpeza e verifique a seção "Limpeza e Manutenção" deste aparelho.
- Este aparelho destina-se apenas ao uso doméstico.
- Consulte os regulamentos locais relativos às saídas de fumos. Não ligue o exaustor a uma conduta de fumos, ventilação ou ar quente. Confirme se a ventilação da sala é apropriada. A sala deve ter ventilação adequada se um exaustor for utilizado simultaneamente com aparelhos que funcionam a gás ou outros combustíveis. O ar não deve ser descarregado em uma chaminé usada para exaustão de gases de aparelhos que queimam gás ou outros combustíveis. Os regulamentos relativos à extração de ar devem ser cumpridos.

- Antes de ligar o aparelho, verifique se a tensão da rede elétrica corresponde a indicada na unidade.
- O exaustor pode parar de funcionar durante uma descarga eletrostática (por exemplo, um raio). Isto não envolve risco de danos. Desligue a alimentação elétrica do exaustor e reconecte após um minuto.
- Para evitar o risco de incêndio, limpe regularmente o filtro metálico e observe e regule atentamente as panelas que contêm óleo quente.
- Não utilize o exaustor se apresentar sinais de danos ou imperfeições. Entre em contato com o SAC.
- Não realize a técnica de flambar alimentos próximo a este aparelho.
- O fabricante declina qualquer responsabilidade por danos pessoais ou materiais resultantes de utilização indevida ou instalação incorreta deste aparelho.
- Existe risco de choque elétrico e incêndio se a limpeza não for efetuada de acordo com as instruções.
- Se o cabo de alimentação estiver danificado ele deve ser substituído pelo fabricante ou seu agente autorizado. Entre em contato com o SAC.

**ESTE APARELHO NÃO PODE SER USADO POR CRIANÇAS OU POR PESSOAS COM CAPACIDADES FÍSICAS, SENSORIAIS OU MENTAIS REDUZIDAS. LIMPEZA E MANUTENÇÃO NÃO DEVEM SER FEITAS POR CRIANÇAS. AS CRIANÇAS DEVEM SER SUPERVISIONADAS PARA GARANTIR QUE ELES NÃO BRINQUEM COM O APARELHO.**

**O PLUGUE DEVE SER REMOVIDO DA TOMADA ANTES DA LIMPEZA.**

# PREPARANDO A INSTALAÇÃO

- Depois de desembalar o exaustor, verifique se o exaustor está intacto. Em caso de dúvida, não use o dispositivo. Entre em contato com o SAC.
- Verifique a embalagem e certifique-se de ter todas as peças listadas:

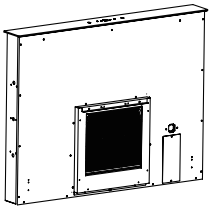

x1

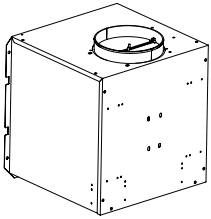

x1

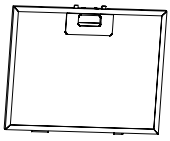

x2

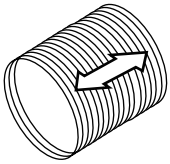

x1

x4

x1

x16 (4x8mm)

- Decida o local apropriado para o seu produto.
- A placa de especificações está disponível neste aparelho. Esta placa exibe todas as informações de identificação necessárias para solicitar peças de reposição.
- Se você vender o eletrodoméstico, doá-lo ou deixá-lo quando mudar de casa, entregue também este manual para que o novo proprietário possa se familiarizar com o eletrodoméstico e seus avisos de segurança.

**VOCÊ VAI PRECISAR:**

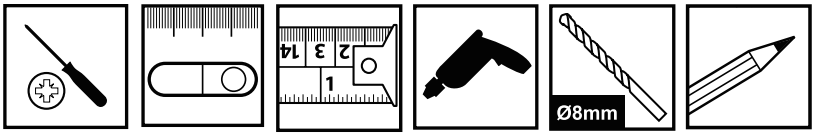


# PAINEL DE CONTROLE

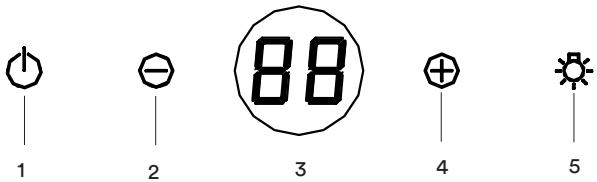


**1. Botão de Liga/Desliga:**
Pressione uma vez no estado desligado para iniciar; pressione o botão liga / desliga novamente para pausar; pressione e segure por 3 segundos para descer diretamente na direção reversa; no estado ligado, pressione uma vez para desligar e diminuir e, no processo de queda, pressione o botão liga / desliga novamente para pausar, pressione e segure por 3 segundos para subir na direção reversa.

**2 e 4. Reduzir e aumentar**
No estado ligado, pressione os botões 2 e 4 ao mesmo tempo por 3 segundos para entrar na contagem regressiva de desligamento de 15 minutos.

**3. Painel de exibição**

**4 e 5. Aumentar e  botão de luzes**
No estado ligado, pressione e segure os botões 4 e 5 ao mesmo tempo por 3 segundos para ligar ou desligar a função de controle de onda. Quando ligado, o pequeno ponto no canto inferior direito do display digital acende e, quando a função de controle de onda é desligada, o pequeno ponto apaga.

# OPERAÇÃO

**Controle inteligente:**
Acene a uma distância de 3cm da frente do painel de controle para ligar ou desligar o exaustor. Ao acenar, o alcance do gesto precisa cobrir todo o painel de controle.

**Acenando da esquerda para a direita:**
Ligue o aparelho, o motor e as luzes acendem, o motor funciona no nível que estava selecionado antes do último desligamento; acenar da esquerda para a direita aumentará a seleção para o nível 1.

**Acenando da direita para a esquerda:**
Desliga o motor e as luzes.

Para obter os melhores resultados do seu exaustor, recomenda-se deixá-lo ligado durante 15 minutos após terminar a cozedura.

# CUIDADOS E MANUTENÇÃO

Antes de limpar, desligue o aparelho e retire o plugue.

**SUBSTITUIÇÃO DE FILTRO DE CARVÃO ATIVO:**

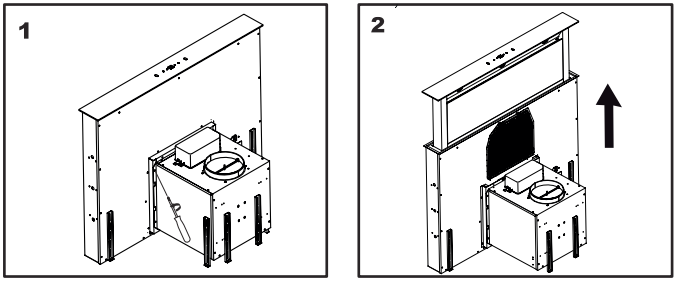


- Certifique-se de que o filtro esteja bem travado. Caso contrário é perigoso que o mesmo se solte e cause algum tipo de acidente.
- Quando o filtro de carvão ativado estiver conectado o poder de sucção será menor.

**Substituição de filtros de alumínio e carvão ativo:**

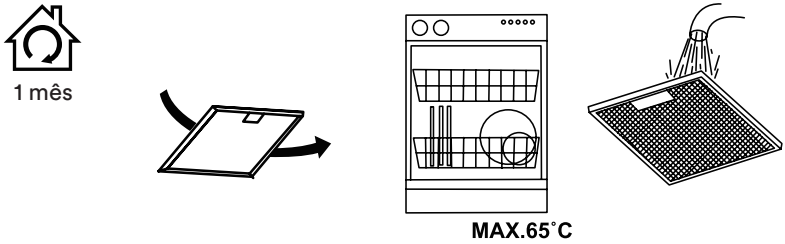


- **Filtros de alumínio:** Para evitar incêndios, limpe bem uma vez por mês ou sempre que a luz piloto do display acender (se instalada). Para fazer isso, retire os filtros e deixe de molho em água quente e detergente por uma hora. Se utilizar uma máquina de lavar louça, posicione os filtros na vertical para melhorar o processo de limpeza.
- **Filtros de carvão ativo:** Substitua a cada 3 meses.

**NOTA: AUMENTE A FREQUÊNCIA DE LIMPEZA/SUBSTITUIÇÃO DO FILTRO SE O EXAUSTOR FOR UTILIZADO MAIS DE 2 HORAS POR DIA. SEMPRE USE FILTROS ORIGINAIS DO FABRICANTE.**

# RESOLVENDO PROBLEMAS

| Problema | Causa | Solução |
|---|---|---|
| Vibração excessiva | O aparelho não está instalado corretamente no suporte | Desmontar o aparelho e verificar se está bem fixado |
| | A pá do ventilador está danificada | Desligue o aparelho. O reparo deve ser realizado apenas por pessoal de serviço qualificado. |
| | O motor do ventilador não está bem fixado | |
| A luz acende, mas o motor não funciona | A pá do ventilador está presa | |
| | O motor está danificado | |
| O motor e as luzes não funcionam | Lâmpada queimada | Substitua a lâmpada |
| | O cabo de energia está desconectado | Verifique a fonte de alimentação |
| A sucção está fraca | A velocidade está baixa | Aumente a velocidade |
| | A distância entre o exaustor e a placa é muito grande | Ajuste a distância para:<br>Fogões a gás: 75cm<br>Fogões elétricos: 65cm |
| | O filtro de gordura de alumínio está sujo | Limpe o filtro. Verifique "Cuidados e manutenção" |
| | A ventilação superior pode estar obstruída | Limpe as obstruções |
| | | Verifique se o kit foi instalado corretamente |
| Funciona normalmente, mas os cheiros de comida permanecem | O filtro de carvão não está instalado no modo de recirculação ou o filtro de carvão está cheio de gordura | Instale o filtro em moda de recirculação ou troque o filtro |

# ESPECIFICAÇÕES TÉCNICAS

| | |
|---|---|
| **Tensão** | 220V / 60Hz |
| **Potência** | 300W |
| **Potência da lâmpada** | 2 x 1,5W |
| **Classe de proteção** | I |
| **Lâmpada** | Máx. 1,5W (LED) |

# FIAÇÃO

**ESTE APARELHO DEVE SER ATERRADO.**

A fonte de alimentação pode ser conectada à tensão da rede por conexão direta.

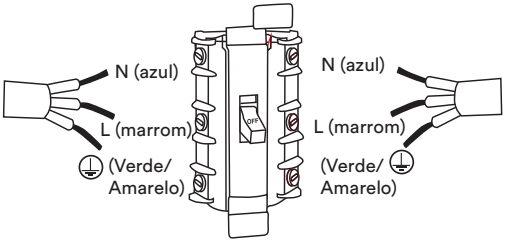


- **Conexão direta:**

Se o aparelho for conectado diretamente à rede elétrica deverá ser instalado um disjuntor omnipolar com abertura mínima de 3 mm entre os contatos. O cabo não deve ser dobrado ou comprimido.

O instalador deve garantir que foi feita a ligação elétrica correta e que está de acordo com o esquema elétrico.

Verifique regularmente se há danos no plugue ou no cabo de alimentação. Se o cabo de alimentação estiver danificado, ele deverá ser substituído por um cabo ou conjunto especial disponível no fabricante ou em seu agente de serviço.

# INSTALAÇÃO

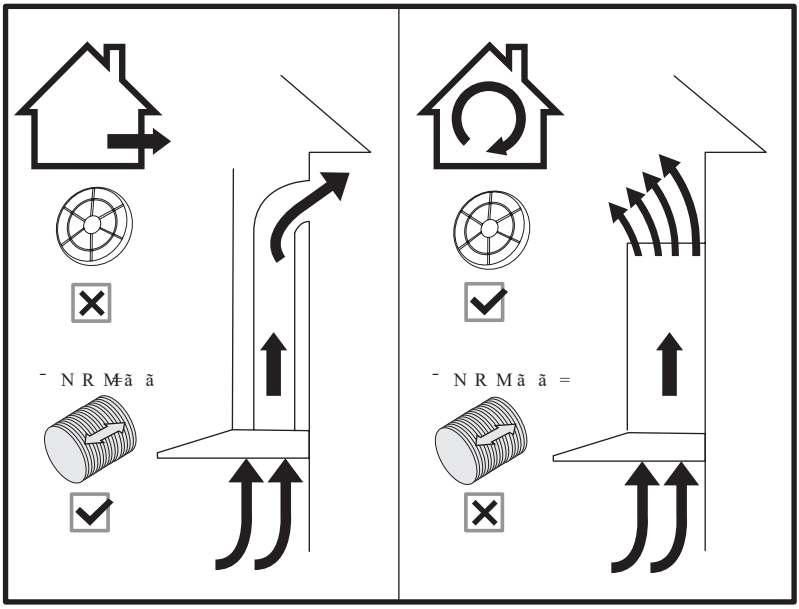

**MODO COIFA** **MODO RECIRCULAÇÃO**

Marque na parede as posições dos furos conforme mostrado no diagrama.

As buchas fornecidas são adequadas apenas para paredes sólidas. Na fixação em qualquer outro tipo de parede utilize fixações alternativas adequadas.

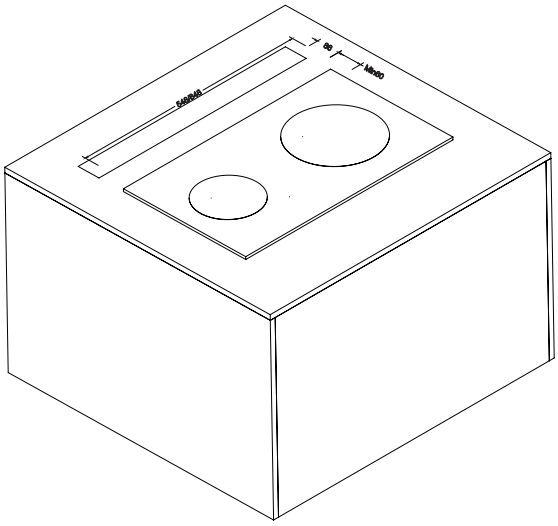

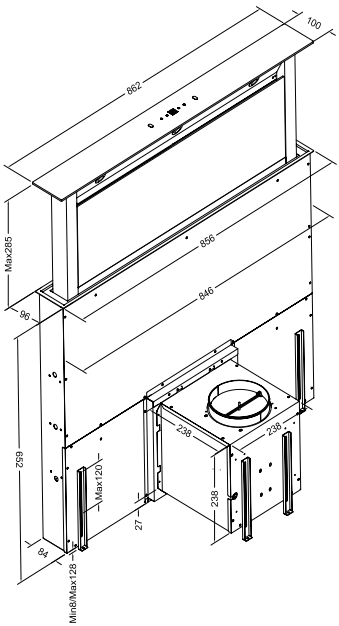
100
862
Max285
856
846
96
652
238
239
238
Max120
27
64
Min80/Max128

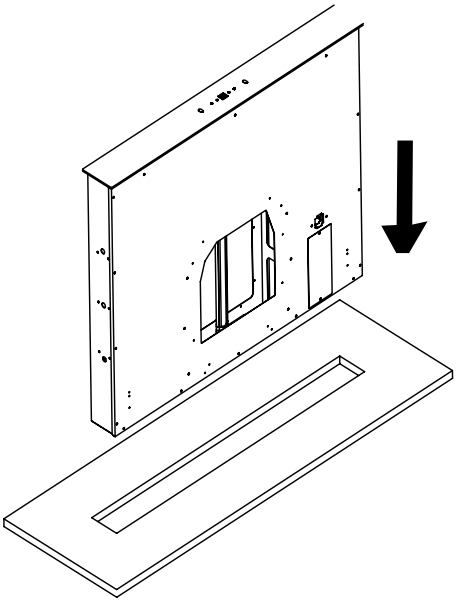

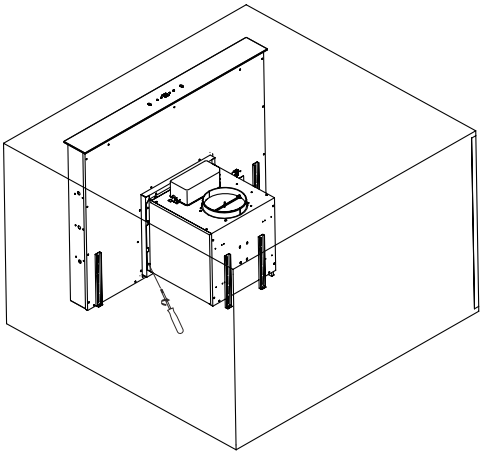

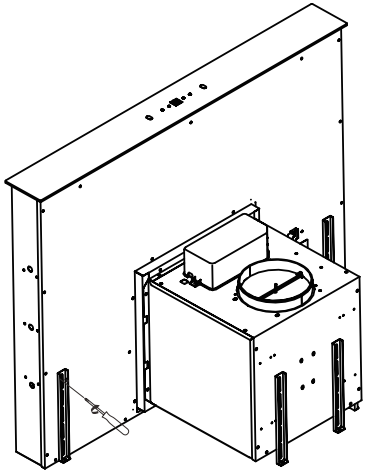

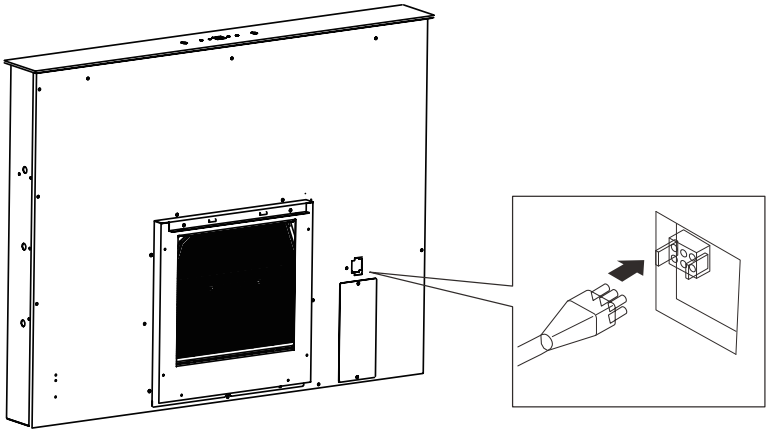

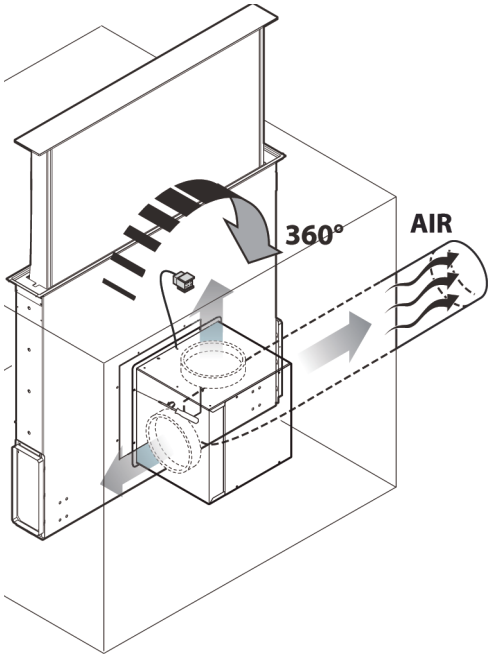
360°
AIR

EOS.

EOS.

**A EOS valoriza seu conforto.**
**A EOS valoriza você.**

Como podemos facilitar
a sua vida hoje?

**É um prazer ouvir você.**

**0800 721 8900**

Horário de atendimento:
Segunda a sexta, das 8h às 18h
sac@eos.com.br

## Eos Resolve

Acesse o nosso canal no YouTube, acompanhe
vídeos exclusivos e tire dúvidas rápidas de forma fácil.

**Eos Refrigeração**

# TERMO DE GARANTIA

*I*NTRODUÇÃO

A EOS solicita aos seus consumidores que leiam atentamente o manual de instruções do produto para usufruir corretamente de todos os seus recursos.

A EOS concede garantia sobre defeito de fabricação, conforme prazos e condições deste Termo de Garantia.

As garantias legal e/ou especial compreendem a substituição de peças e mão de obra necessárias para o reparo de defeitos devidamente constatados, pelo fabricante ou pela assistência técnica credenciada.

1. CONDIÇÕES DA GARANTIA

1.1. IMPORTANTE A garantia aqui expressa, cessará caso ocorra uma das seguintes hipóteses:

a) Houver remoção ou adulteração da etiqueta com número de série ou a nota fiscal de venda não for apresentada no momento do atendimento em garantia;
b) O produto não tenha sido instalado, operado, reparado e/ou mantido de acordo com as instruções fornecidas pelo Fabricante;
c) O produto for aberto, ajustado, alterado e/ou reparado por pessoas e/ou empresas não autorizadas pelo Fabricante;
d) O produto for ligado em tensão diferente a qual foi destinado ou por meio de extensões e adaptadores de tomada não compatíveis;
e) O produto sofrer mau uso, choques, descuidos ou ainda, sofrer alterações ou consertos feitos por entidade não credenciada como assistência técnica EOS.
f) Constado corrosão provocada por riscos, deformações ou similares decorrentes da utilização do produto, bem como eventos consequentes da aplicação de produtos químicos, abrasivos ou similares que danifiquem a qualidade ou material componente;
g) O produto não estiver em bom estado de funcionamento devido a impactos físicos, uso indevido, negligência, acidente e/ou outros abusos, inclusive advindos de manuseio inadequado, desgaste natural e/ou atos da natureza, caso fortuito e força maior.

1.2. A GARANTIA NÃO COBRE:

a) Despesas com instalação ou desinstalação do produto;
b) Despesas com transporte e mão-de-obra para preparação do local da instalação;
c) Serviços e/ou despesas de manutenção e/ou limpeza do produto
d) Despesas decorrentes de instalação de peças e acessórios, mesmo que comercializados pela EOS.;
e) Peças sujeitas ao desgaste natural, descartáveis ou consumíveis, peças móveis ou removíveis em uso normal, tais como, lâmpadas, filtros, botões de comando, puxadores, bem como, a mão de obra utilizada na aplicação dessas peças e as consequências advindas dessas ocorrências
f) Despesas com mão de obra, matérias, peças e adaptações necessárias à preparação

do local para instalação do produto, ou seja: rede elétrica, de gás e hidráulica, alvenaria, aterramento, bem como suas adaptações;
g) Falhas no funcionamento do produto decorrentes de insuficiência, interrupções, problemas ou falta de fornecimento de energia elétrica;
h) Chamadas relacionadas a orientação de uso dos produtos constante no manual de instruções, sendo tais chamadas passíveis de cobrança;
i) Despesas de deslocamento do serviço autorizado quando o produto estiver fora do município sede do assistente técnico.
j) Danos causados por movimentação incorreta e avarias de transporte, caso o transporte do produto tenha sido realizado pelo cliente.

2. PRAZO DE GARANTIA:

*O prazo total de garantia do produto é de 12 (doze) meses, contados da data da emissão da nota fiscal de compra do produto, o qual compreende (i) 9 (nove) meses de garantia contratual e (ii) 90 (noventa) dias de garantia legal, conforme art. 26, II, do Código de Defesa do Consumidor.*

*Por opção do consumidor, o prazo da garantia contratual previsto no item (i) acima pode ser ampliado para 21 (vinte e um) meses, para que o prazo de garantia total do produto passe a ser de 24 (vinte e quatro) meses. Para contratação da garantia estendida, é necessário que o consumidor cadastre o item e a nota fiscal na aba de garantia estendida do site www.eos.com.br, no prazo de até 03 (três) meses da data de emissão da nota fiscal do produto. Para utilização da garantia estendida, é necessário apresentar o comprovante de ampliação de garantia, gerado no momento do cadastro, juntamente com a nota fiscal do produto no momento da solicitação de garantia.*

3. OBSERVAÇÕES GERAL:

a) As despesas decorrentes de instalação de peças que não pertençam ao produto são de responsabilidades única e exclusiva do consumidor;
b) Este termo de garantia é válido para produtos vendidos e instalados no território brasileiro.
c) A EOS., buscando a melhoria continua de seus produtos, reserva-se ao direito de alterar as características técnicas e estéticas dos produtos sem prévio aviso;
d) Para sua comodidade, preserve o manual de instruções, certificado de garantia e a nota fiscal do produto.

EOS.

Ative o seu segundo ano de garantia gratuitamente através do site:
**eos.com.br/suporte/garantiaestendida**
Ou acesse o QR code:

12+12 meses
Garantia Estendida

EOS PREMIUM

SAC EOS
0800 721 8900

Horário de atendimento:
Segunda a sexta, das 8h às 18h
sac@eos.com.br

eos.com.br

Imagens meramente ilustrativas.
Todos os direitos reservados.
Este material não pode ser reproduzido ou alterado por terceiros.
Desenhos e especificações estão sujeitas a mudanças sem aviso prévio.