EOS

Manual de Instruções

Freezer e Geladeira Portátil Dupla ação Quadrivolt

EFC50

127 - 220 V~ ou 12 VDC ou 24 VDC

eos.com.br

Antes de ligar seu produto, por favor, leia cuidadosamente este manual e mantenha-o para futuras referências.

1 ANO DE GARANTIA

Imagens meramente ilustrativas.
Todos os direitos reservados.
Este material não pode ser reproduzido ou alterado por terceiros.
Desenhos e especificações estão sujeitas a mudanças sem aviso prévio.

Obrigado por escolher a EOS.

Você acaba de adquirir um produto de alta qualidade, feito especialmente para as necessidades do consumidor brasileiro.

Fique atento às informações contidas neste manual de instruções, assim você saberá como tirar o máximo proveito das funções, garantindo a sua segurança e prolongando a vida útil do produto.

Os produtos EOS são fabricados com criterioso processo de qualidade, da escolha do material ao design. Tudo isso com padrão internacional para oferecer uma melhor performance e resistência.

Com 15 anos de uma história de sucesso, a EOS vem trazendo tecnologia de ponta ao mercado nacional no ramo de refrigeração. A nossa missão é oferecer produtos de qualidade que realmente fazem a diferença na vida das pessoas. Servir ao cliente e ofertar uma variedade imensa de produtos é e sempre será nossa prioridade.

eos.com.br

instagram/eosrefrigeracao
facebook/eos.refrigeracao

A EOS valoriza seu conforto.
A EOS valoriza você.

Como podemos facilitar
a sua vida hoje?

É um prazer ouvir você.

0800 721 8900

Horário de atendimento:
Segunda a sexta, das 8h às 18h
sac@eos.com.br

Índice

GUIA DE SÍMBOLOS 4
FREEZER E GELADEIRA PORTÁTIL DUPLA AÇÃO QUADRIVOLT 5
INSTRUÇÕES DE SEGURANÇA 6
VISÃO GERAL 8
PAINEL DE CONTROLE 9
MODO DE USO 9
CÓDIGOS DE ERRO 12
DESCONGELAMENTO 13
LIMPEZA E MANUTENÇÃO 13
SOLUÇÃO DE PROBLEMAS 14
CIRCUITO ELÉTRICO 15
TERMO DE GARANTIA 18

Eos Resolve

Acesse o nosso canal no YouTube, acompanhe vídeos exclusivos e tire dúvidas rápidas de forma fácil.

Eos Refrigeração

GUIA DE SÍMBOLOS

Ao longo deste manual você vai econtrar alguns destes símbolos com apontamentos importantes que devem ser cumpridos ou lidos com atenção. Observe e leia atentamente quando encontrá-los.

NOTAS

AVISO/ADVERTÊNCIA

AVISOS DE OPERAÇÃO

SÍMBOLO DE CHAMA ISO 7010 W021 NO PRODUTO SIGNIFICA AVISO; RISCO DE INCÊNDIO / MATERIAIS INFLAMÁVEIS.

SÍMBOLO IEC 60417-5172 (2003-02), APARELHO CLASSE II.

DESCARTE

O ícone com a lixeira cruzada no lixo de equipamentos elétricos ou eletrônicos estipula que este equipamento não deve ser descartado juntamente com o lixo doméstico no final de sua vida útil. Você encontrará pontos de coleta para devolução gratuita de resíduos de equipamentos elétricos e eletrônicos nas proximidades. A coleta seletiva de resíduos de equipamentos elétricos e eletrônicos visa permitir a reutilização, reciclagem e outras formas de recuperação de resíduos de equipamentos, bem como evitar efeitos negativos para o meio ambiente e a saúde humana causados pelo descarte de substâncias perigosas potencialmente contidas no equipamento.

FREEZER E GELADEIRA PORTÁTIL DUPLA AÇÃO QUADRIVOL

Você acaba de adquirir o Freezer e geladeira portátil EOS, econômico, ecológico e digital. Além disso o Freezer Portátil possui isolamento térmico que conserva os alimentos congelados por até 4 horas depois de desligado. Com temperatura ajustável de até -20°C. Perfeito para levar em viagens longas, adaptável para carros, caminhões, motor home, trailers etc. Agora ficou muito mais fácil levar suas comidas e bebidas refrigeradas com o Freezer e geladeira portátil EOS.

Design e performance andam juntos!

THERMOFLEX

-20°C a 20°C: Ajuste perfeito para congelar ou resfriar

DISPLAY DIGITAL

Painel digital touch para configurar com mais praticidade

PROTETOR DE BATERIA

Módulo com três níveis de proteção elétrica

ISOLAMENTO TÉRMICO

Mantém o congelamento até 4 horas desligado

DESIGN CLEAN

Design compacto, moderno e ergonômico

ECO FRIENDLY

Compressor com gás ecológico que não agride o meio ambiente

Dupla Ação

Quadrivolt

127/220 V - 12 /24 V

01 ANO DE GARANTIA

Capacidade **50 litros**

72 latas
45 garrafas de água
15 garrafas de vinho

INSTRUÇÕES DE SEGURANÇA

Leia este manual de instruções antes de usar o produto.

- As crianças devem ser supervisionadas para garantir que não brinquem com o produto.
- Depois de desembalar o produto, deixe-o parado por pelo menos 6 horas antes de ligá-lo.
- Não utilizar extensões ou múltiplas tomadas atrás do produto para prevenir sobrecargas ou danos ao cabo de alimentação. Certifique-se de que o cabo de alimentação não esteja dobrado, comprimido ou danificado ao posicionar o produto.
- Se o cabo de alimentação ou algum dos componentes estiverem danificados, eles deverão ser substituídos pelo fabricante. Procure uma assistência técnica e/ou contate o SAC EOS, a fim de evitar perigos.
- Cuidado: Risco de Fogo / materiais inflamáveis: Este produto utiliza o gás R600a (isobutano) como refrigerante, que é altamente inflamável. Não danificar o circuito do refrigerante, pois isso pode causar vazamentos e riscos de incêndio. Deixe um espaço adequado ao redor do produto para ventilção: na parte traseira, um mínimo de 200 mm, e nas laterais, um mínimo de 100 mm.
- Não utilize dispositivos mecânicos ou outros meios para acelerar o processo de degelo.
- Não utilize produtos elétricos dentro dos compartimentos de armazenamento de alimentos.
- O descarte do produto deve ser feito de acordo com as regulamentações locais para produtos contendo gases inflamáveis.
- ste produto deve ser instalado em um ambiente bem ventilado para evitar o acúmulo de gases inflamáveis em caso de vazamento.
- As aberturas de ventilação não devem ser obstruídas.
- Não exponha o produto à chuva ou umidade excessiva.
- Não vire o freezer de cabeça para baixo para drenar água; use um pano seco e macio.
- Evite instalar o produto próximo a fontes de calor, como fogões ou aquecedores.
- Coloque o produto horizontalmente durante o funcionamento. O ângulo de inclinação deve ser inferior a 5° para operação normal e inferior a 30° para operação de curto prazo.
- Este produto não deve ser utilizado para armazenar substâncias explosivas, como aerossóis com propelentes inflamáveis.
- Sempre use água potável para realizar a limpeza, nunca jogue água no produto.
- Este produto deve ser utilizado somente para fins domésticos e similares, como: áreas de cozinha em lojas, escritórios ou outros ambientes de trabalho; casas de fazenda; uso por hóspedes em hotéis, motéis e outros ambientes residenciais; e ambientes do tipo cama e café da manhã.
- Caso seja necessário, as instruções estão disponíveis em nossa Central de Downloads ou a pedido do usuário no SAC EOS.
- Durante o transporte e a instalação do produto, certifique-se de que nenhum dos componentes do circuito de refrigeração está danificado.
- Não coloque bebidas efervescentes no produto.
- Não coloque produtos diretamente contra a parede traseira.

- Não coloque bebidas efervescentes no compartimento de refrigeração.
- Para evitar a contaminação dos alimentos, respeite as orientações deste manual.
- Abrir a porta por longos períodos pode causar um aumento significativo da temperatura nos compartimentos do produto.
- Se o produto for deixado vazio por longos períodos, desligue, descongele, limpe, seque e deixe a porta aberta para evitar que o bolor se desenvolva dentro do produto.
- Permita que a temperatura da unidade se estabilize por 24 horas antes de usar.
- Não recongele alimentos descongelados.
- Evite abrir a porta por longos períodos para manter a temperatura.
- Utilize recipientes adequados para armazenar carnes para evitar contaminação de outros alimentos.
- O produto deve ser usado com a fonte de alimentação fornecida e alimentado apenas em baixa tensão extra de segurança.

ESTE PRODUTO NÃO É DESTINADO AO USO POR PESSOAS (INCLUINDO CRIANÇAS) COM CAPACIDADES FÍSICAS, SENSORIAIS OU MENTAIS REDUZIDAS, OU SEM EXPERIÊNCIA E CONHECIMENTO, A MENOS QUE SEJAM SUPERVISIONADAS OU INSTRUÍDAS POR ALGUÉM RESPONSÁVEL PELA SUA SEGURANÇA.

CONEXÃO ELÉTRICA

- Se o produto tiver sido armazenado ou transportado em temperaturas frias, como durante o inverno, deixe-o aquecer à temperatura ambiente por algumas horas antes de ligá-lo.

- **Usando a tomada 12 ou 24 VDC:**
  Insira o conector do acendedor de cigarros DC na tomada de acendedor de cigarros do veículo.

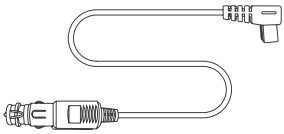

- **Usando o adaptador AC/DC:**
  Conecte o produto ao adaptador AC/DC. Em seguida, conecte o plugue de energia do adaptador AC/DC à tomada de energia elétrica (rede elétrica).

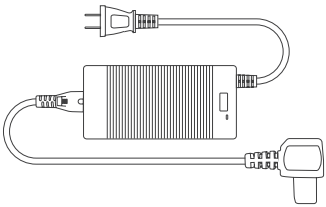

VISÃO GERAL

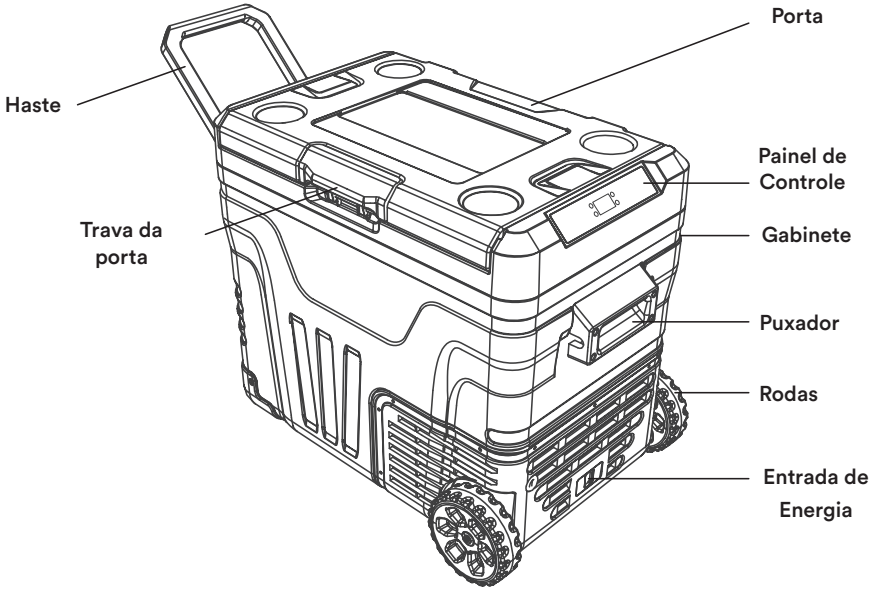
Porta
Haste
Painel de Controle
Trava da porta
Gabinete
Puxador
Rodas
Entrada de Energia

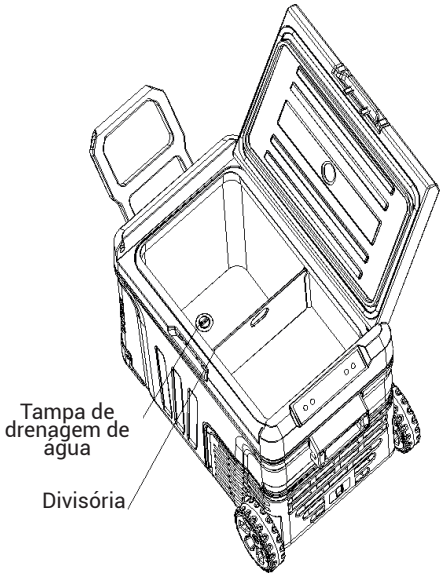
Tampa de drenagem de água
Divisória

PAINEL DE CONTROLE

MODO DE USO

- **Botão de configuração de temperatura:**

  "+" para aumentar a temperatura em um dígito.
  "-" para diminuir a temperatura em um dígito.

- **Botão LIGAR/DESLIGAR:**

  Pressione o botão " ⏻ " para ligar ou desligar a unidade.
  Quando a unidade estiver ligada, pressione este botão por mais de 3 segundos para desligá-la. Caso contrário, quando a unidade estiver desligada, pressione este botão uma vez para que a unidade comece a funcionar imediatamente.

- **Botão de configuração de funções:**

  Use o botão " ⚙ " para configurar os parâmetros avançados internos do programa. Pressione este botão por mais de 3 segundos para entrar no programa de configuração de parâmetros internos.

- **Luz HH/ECO:**

  Esta luz possui duas cores:
  Cor VERDE indica o modo de funcionamento do compressor "ECO".
  Cor VERMELHA indica o modo de funcionamento do compressor "HH".

- **Luz MAX:**
  Esta luz também possui duas cores:
  Quando a unidade está desligada, mas com a alimentação DC conectada, a luz será VERMELHA.Quando a unidade está ligada e o compressor está funcionando, a luz será VERDE.

- **Luz °C e °F:**
  Luz de unidade de temperatura, indicando a seleção de Celsius ou Fahrenheit.

- **Janela de exibição de dígitos de temperatura:**
  Usada para exibir a temperatura real ou configurada do compartimento de resfriamento, bem como os valores de configuração de parâmetros avançados.
  Como operar a unidade

  OPERAÇÃO:
  Conecte a unidade à fonte de alimentação DC. Independentemente de a unidade estar ligada ou não da última vez que foi conectada, ela será ligada automaticamente. A temperatura atual dentro do compartimento de resfriamento será exibida, e o compressor começará a funcionar após um pequeno atraso. Para desligar a unidade enquanto ela estiver ligada, pressione o botão " ⏻ " por mais de 3 segundos. Para ligá-la novamente, basta pressionar brevemente o mesmo botão.

- **Ajustar a temperatura configurada:**
  Depois de ligar a unidade, você pode configurar a temperatura desejada pressionando os botões "+" ou "-". O intervalo de ajuste é de -20°C a 20°C (-4°F a 68°F). Cada pressão nos botões "+" ou "-" altera o dígito da temperatura em 1 unidade. Se mantidos pressionados, os dígitos mudarão rapidamente.
  Sugestões de configuração de temperatura:

- **Configuração de parâmetros avançados:**
  Pressione e segure o botão " ⚙ " por mais de 3 segundos. A janela de exibição de dígitos de temperatura começará a piscar, indicando que o programa de configuração de parâmetros avançados foi iniciado.

- **Configuração do monitor de proteção contra baixa tensão:**
  A unidade possui um monitor de bateria com 3 níveis, que protege a bateria do veículo contra descarga excessiva quando conectada à alimentação DC.
  Isso garante o funcionamento normal da unidade e protege a bateria do veículo.
  Se o cooler estiver em operação enquanto a saída DC do soquete do acendedor de cigarros do veículo estiver desligada, ele será desligado automaticamente assim que a tensão de alimentação cair abaixo do nível configurado. O cooler será religado quando a bateria for recarregada ao nível de tensão necessário para reinício.
  Nível "H3" (Alta Proteção): O monitor de bateria reage mais rapidamente nesse nível do que nos níveis "H1" e "H2".

NÍVEL DO MONITOR DE BATERIA		H1 (Baixo)	H2 (Médio)	H3 (Alto)
12V	Tensão de desligamento	9.6 V	10.2 V	11.2V
	Tensão de reinício	10.9 V	11.4 V	12.4V
24V	Tensão de desligamento	21.3 V	22.3 V	24.1V
	Tensão de reinício	22.7 V	23.7 V	25.2V

- **Sugestão:** Quando o cooler for alimentado pela bateria de partida do veículo, configure o monitor de bateria no nível "H3". Se o cooler estiver conectado a uma bateria separada ou a um adaptador AC/DC ligado à rede elétrica, o nível de monitoramento de bateria "H1" será adequado. Devido à diferença de tensão na saída DC entre diferentes veículos, se a proteção contra baixa tensão for ativada e "F1" aparecer na janela de exibição da temperatura, você pode ajustar o monitor para um nível inferior. Se o cooler continuar funcionando após o motor do veículo ser desligado, o nível de proteção deve ser alterado para H3 (alto), caso contrário, ele pode consumir muita energia, dificultando a partida do veículo.

- **Como configurar o nível de proteção**
  O nível padrão de configuração do monitor de baixa tensão é H2.
  Quando o cooler estiver ligado, pressione e segure o botão " " por mais de 3 segundos. O último nível configurado, como "H1", "H2" ou "H3", piscará na janela de exibição da temperatura. Durante o processo de piscar, toque nos botões "+" ou "-" para selecionar o nível de monitoramento de bateria "H1", "H2" ou "H3" para proteger a bateria do veículo. O nível selecionado piscará na janela de exibição por alguns segundos antes de retornar à exibição da temperatura atual.

- **Configuração do modo de economia de energia**
  Este cooler possui dois modos de funcionamento do compressor:

  "HH": Modo de funcionamento máximo.
  "ECO": Modo de economia de energia, onde o compressor funciona em velocidade reduzida, consumindo menos energia.

  Recomendamos sempre utilizar o modo ECO para economizar energia elétrica (modo padrão). O modo HH deve ser usado apenas para resfriamento rápido, pois consome mais energia. Durante o processo em que os níveis de monitoramento "H1", "H2" ou "H3" estiverem piscando na janela de exibição, pressione brevemente o botão " " novamente. O último modo de funcionamento configurado do compressor ("HH" ou "ECO") começará a piscar.

  Toque nos botões "+" ou "-" para alternar o compressor entre "HH" e "ECO". O modo selecionado piscará na janela de exibição por alguns segundos antes de retornar à exibição da temperatura atual. O modo escolhido será salvo automaticamente.

- **Alteração da unidade de temperatura entre Celsius e Fahrenheit**
  Durante o modo de funcionamento do compressor "HH" ou "ECO" piscando na janela de exibição, pressione brevemente o botão " " novamente. A unidade de temperatura "°C" ou "°F" começará a piscar.
  Toque nos botões "+" ou "-" para alterar a unidade de temperatura de "°C" para "°F" ou de "°F" para "°C".
  A unidade de temperatura selecionada ("°C" ou "°F") continuará piscando na janela de exibição por alguns segundos antes de retornar à exibição da temperatura real. A unidade selecionada será salva automaticamente.

- **Saída automática do programa de configuração avançada**
  Se nenhum botão for pressionado por cerca de 10 segundos, o programa de configuração avançada será encerrado automaticamente.

CÓDIGOS DE ERRO

CÓDIGO	CAUSA	SOLUÇÃO
F1	A tensão de entrada DC está muito baixa.	Verifique a voltagem da bateria ou ajuste o nível do monitor de bateria.
F2	Falha no sistema de ventilação.	Verifique se o ventilador de ventilação está bloqueado ou em curto-circuito.
F3	Falha ao iniciar o compressor.	Desconecte o dispositivo da fonte de energia por 30 minutos e reinicie o dispositivo.
F4	Falha na velocidade mínima de funcionamento do compressor.	Altere o modo de funcionamento pelo painel de controle do dispositivo.
F5	Aviso de superaquecimento na placa PCB de controle do compressor.	Mova o dispositivo para um local com boa ventilação.
F6	Falha na placa PCB de controle do compressor.	Substitua a placa PCB de controle do compressor por uma nova.
E0	O sensor de temperatura real está em curto-circuito.	Conecte ou substitua o sensor.
E1	O sensor de temperatura real está quebrado ou desconectado.	Reconecte o sensor ou substitua-o por um novo.
E2	A porta não está fechada adequadamente, ou a circulação de ar ao redor da unidade está bloqueada.	Trave a porta com o gabinete, verificando o gancho da trava da porta. Remova qualquer obstrução ao redor da unidade.

DESCONGELAMENTO

- Se o produto estiver configurado no modo de congelamento com temperatura muito baixa, o gelo se acumulará na parede interna do compartimento de armazenamento após o funcionamento por um longo período. Quando o gelo atingir cerca de 2” de espessura, será necessário realizar o processo de descongelamento para melhorar a eficiência de resfriamento. Siga os passos abaixo para derreter o gelo:

  Desligue a unidade e desconecte a alimentação DC da entrada de energia DC. Remova todos os itens dentro da unidade. Deixe o gelo derreter completamente. Drene a água desplugando a tampa de drenagem de água, em seguida, seque a água de descongelamento com um pano seco e macio até secar completamente a parede interna. Conecte novamente a alimentação DC para ligar a unidade.

NÃO USE DISPOSITIVOS MECÂNICOS OU OUTROS MEIOS, COMO OBJETOS PONTIAGUDOS, CHAVE DE FENDA, SECADOR DE CABELO ELÉTRICO, ETC., PARA ACELERAR O PROCESSO DE DESCONGELAMENTO.

LIMPEZA E MANUTENÇÃO

- Sempre desconecte o plugue de energia antes de realizar a limpeza. Limpe o interior da unidade sempre que necessário utilizando uma solução de água morna com bicarbonato de sódio (1 colher de sopa para cada 2 litros de água). Seque com um pano macio. Não utilize escovas de aço ou detergentes abrasivos para limpar o revestimento interno. A sujeira no condensador deve ser limpa por um técnico qualificado, quando necessário. Certifique-se de que as aberturas de entrada e saída de ar da unidade estejam livres de poeira e sujeira.

É normal ouvir sons de borbulhamento causados pelo fluxo de gás refrigerante quando o compressor está em funcionamento.
O ruído emitido pelo ventilador de resfriamento no condensador é uma função normal.

Quando não for usar a unidade por um longo período: Remova todos os itens dentro da unidade para esvaziar o refrigerador. Desligue-o. Desconecte o plugue de alimentação DC da entrada de energia DC. Deixe a porta um pouco aberta, isso evitará o acúmulo de odores.

SOLUÇÃO DE PROBLEMAS

PROBLEMA	POSSÍVEL CAUSA	SOLUÇÃO
A unidade não funciona, e a luz LED não acende.	Nenhuma tensão foi detectada na fonte de alimentação DC.	A porta do acendedor de cigarros deve ser ligada antes de fornecer energia à saída de energia DC.
	O fusível no acendedor de cigarros ou na unidade está queimado.	Substitua o fusível por um novo.
A unidade não refrigera (o plugue está conectado e o painel de operação exibe normalmente).	Compressor com defeito ou vazamento de gás.	Verifique se o compressor está funcionando. Isso só pode ser reparado por um centro de reparos autorizado.
A unidade não refrigera (o plugue está conectado, e a tela de exibição mostra o Código de Erro “F1”).	A proteção contra baixa voltagem do monitor de bateria está configurada muito alta.	Configure o monitor de bateria para um nível mais baixo.
	Tensão da bateria muito baixa.	Teste a bateria ou carregue-a.
A tela de exibição mostra o Código de Erro, e a unidade não refrigera. Consulte a explicação no capítulo acima: “CÓDIGOS DE ERRO”.	Consulte a explicação acima no capítulo “CÓDIGOS DE ERRO”.	Isso deve ser reparado apenas por um centro de reparos autorizado ou por um profissional qualificado.
O compressor funciona, mas o revestimento interno não fica muito frio.	A temperatura ambiente está muito alta.	Aguarde mais tempo para que a unidade esfrie.
	O sistema de refrigeração pode estar bloqueado ou o refrigerante vazou.	Entre em contato com o SAC.
O interior está muito frio e o compressor funciona continuamente.	O gelo na parede interna está muito espesso.	Inicie o processo de degelo.
	A porta não está bem fechada ou é aberta com muita frequência.	Tente manter a porta fechada e reduza e reduzir as aberturas
	O condensador não está bem ventilado.	Coloque a unidade em um local com boa circulação de ar.
	A temperatura configurada está muito baixa.	Ajuste a temperatura para um valor mais alto.
Está fazendo muito barulho.	A unidade não está nivelada.	A superfície deve ser plana e rígida.
	Atensão da alimentação DC não está dentro da faixa correta.	Use a unidade com uma fonte de alimentação DC normal.

- Caso nenhum das "Soluções de Problemas" resolva os possíveis problemas, entre em contato com o SAC ou uma assistência técnica autorizada da EOS. Não tente alterar nem desmontar o produto.

DIAGRAMA DO CIRCUITO ELÉTRICO

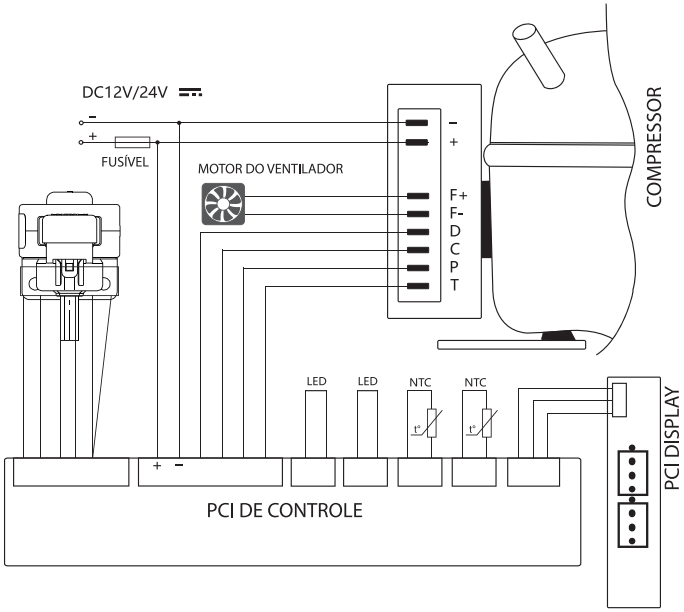

ESPECIFICAÇÕES TÉCNICAS

Modelo	**EFC50**		
Tensão	127-220 V~	12 VDC ⎓	24 VDC ⎓
Corrente nominal	1,6 A	6,0 A	3,5 A
Classe Climática	SN, N, ST		
Gás	R600a / 39g		
Isolante térmico	CICLOPENTANO		
Classe de isolação	|||		

EOS.

0800 721 8900

Horário de atendimento:
Segunda a sexta, das 8h às 18h
sac@eos.com.br

EOS.

A EOS valoriza seu conforto.
A EOS valoriza você.

Como podemos facilitar
a sua vida hoje?

É um prazer ouvir você.

Eos Resolve

Acesse o nosso canal no YouTube, acompanhe
vídeos exclusivos e tire dúvidas rápidas de forma fácil.

Eos Refrigeração

TERMO DE GARANTIA

INTRODUÇÃO

A EOS solicita aos seus consumidores que leiam atentamente o manual de instruções do produto para usufruir corretamente de todos os seus recursos.

A EOS concede garantia sobre defeito de fabricação, conforme prazos e condições deste Termo de Garantia.

As garantias legal e/ou especial compreendem a substituição de peças e mão de obra necessárias para o reparo de defeitos devidamente constatados, pelo fabricante ou pela assistência técnica credenciada.

1. CONDIÇÕES DA GARANTIA

1.1. IMPORTANTE A garantia aqui expressa, cessará caso ocorra uma das seguintes hipóteses:

a) Houver remoção ou adulteração da etiqueta com número de série ou a nota fiscal de venda não for apresentada no momento do atendimento em garantia;
b) O produto não tenha sido instalado, operado, reparado e/ou mantido de acordo com as instruções fornecidas pelo Fabricante;
c) O produto for aberto, ajustado, alterado e/ou reparado por pessoas e/ou empresas não autorizadas pelo Fabricante;
d) O produto for ligado em tensão diferente a qual foi destinado ou por meio de extensões e adaptadores de tomada não compatíveis;
e) O produto sofrer mau uso, choques, descuidos ou ainda, sofrer alterações ou consertos feitos por entidade não credenciada como assistência técnica EOS.
f) Constado corrosão provocada por riscos, deformações ou similares decorrentes da utilização do produto, bem como eventos consequentes da aplicação de produtos químicos, abrasivos ou similares que danifiquem a qualidade ou material componente;
g) O produto não estiver em bom estado de funcionamento devido a impactos físicos, uso indevido, negligência, acidente e/ou outros abusos, inclusive advindos de manuseio inadequado, desgaste natural e/ou atos da natureza, caso fortuito e força maior.

1.2. A GARANTIA NÃO COBRE:

a) Despesas com instalação ou desinstalação do produto;
b) Despesas com transporte e mão-de-obra para preparação do local da instalação;
c) Serviços e/ou despesas de manutenção e/ou limpeza do produto
d) Despesas decorrentes de instalação de peças e acessórios, mesmo que comercializados pela EOS.;
e) Peças sujeitas ao desgaste natural, descartáveis ou consumíveis, peças móveis ou removíveis em uso normal, tais como, lâmpadas, filtros, botões de comando, puxadores, bem como, a mão de obra utilizada na aplicação dessas peças e as consequências advindas dessas ocorrências
f) Despesas com mão de obra, matérias, peças e adaptações necessárias à preparação

do local para instalação do produto, ou seja: rede elétrica, de gás e hidráulica, alvenaria, aterramento, bem como suas adaptações;
g) Falhas no funcionamento do produto decorrentes de insuficiência, interrupções, problemas ou falta de fornecimento de energia elétrica;
h) Chamadas relacionadas a orientação de uso dos produtos constante no manual de instruções, sendo tais chamadas passíveis de cobrança;
i) Despesas de deslocamento do serviço autorizado quando o produto estiver fora do município sede do assistente técnico.
j) Danos causados por movimentação incorreta e avarias de transporte, caso o transporte do produto tenha sido realizado pelo cliente.

2. PRAZO DE GARANTIA:

O prazo de garantia contratual é de 12 (doze) meses, estando incluído neste prazo o período da garantia legal de 90 (noventa) dias. O prazo de garantia inicia-se a partir da data da emissão da nota fiscal de compra do produto.

3. OBSERVAÇÕES GERAL:

a) As despesas decorrentes de instalação de peças que não pertençam ao produto são de responsabilidades única e exclusiva do consumidor;
b) Este termo de garantia é válido para produtos vendidos e instalados no território brasileiro.
c) A EOS., buscando a melhoria continua de seus produtos, reserva-se ao direito de alterar as características técnicas e estéticas dos produtos sem prévio aviso;
d) Para sua comodidade, preserve o manual de instruções, certificado de garantia e a nota fiscal do produto.

EOS.

1 ANO DE GARANTIA

EOS

SAC EOS

0800 721 8900

Horário de atendimento:
Segunda a sexta, das 8h às 18h
sac@eos.com.br

eos.com.br

Imagens meramente ilustrativas.
Todos os direitos reservados.
Este material não pode ser reproduzido ou alterado por terceiros.
Desenhos e especificações estão sujeitas a mudanças sem aviso prévio.