EOS

comfort heat

Manual de Instruções

Aquecedor a Óleo

eos.com.br

EAQ020

127V ~ 220V

1500W

Antes de ligar seu aparelho, por favor, leia cuidadosamente este manual e mantenha-o para futuras referências.

12+12 meses Garantia* Estendida

Imagens meramente ilustrativas.
Todos os direitos reservados.
Este material não pode ser reproduzido ou alterado por terceiros.
Desenhos e especificações estão sujeitas a mudanças sem aviso prévio.

Obrigado por escolher a EOS.

Você acaba de adquirir um produto de alta qualidade, feito especialmente para as necessidades do consumidor brasileiro. Fique atento às informações contidas neste manual de instruções, assim você saberá como tirar máximo proveito das funções, garantindo a sua segurança e prolongando a vida útil do produto.

Os produtos EOS são fabricados com criterioso processo de qualidade, da escolha do material ao design. Tudo isso com padrão internacional para oferecer uma melhor performance e resistência.

Com 15 anos de uma história de sucesso, a EOS vem trazendo tecnologia de ponta ao mercado nacional no ramo de refrigeração. A nossa missão é oferecer produtos de qualidade que realmente fazem a diferença na vida das pessoas. Servir ao cliente e ofertar produtos que atendam e entregam as suas necessidades sempre será nossa prioridade.

Hoje, cumprindo com o compromisso de entregar valor e tornar sua vida mais fácil, nos orgulhamos em levar até você produtos para sua casa e sua empresa com a qualidade que só a EOS tem. Conte com a EOS para facilitar seu dia a dia.

eos.com.br

instagram/eosrefrigeracao
facebook/eos.refrigeracao

A EOS valoriza seu conforto.
A EOS valoriza você.

Como podemos facilitar
a sua vida hoje?

É um prazer ouvir você.

0800 721 8900

Horário de atendimento:
Segunda a sexta, das 8h às 18h
sac@eos.com.br

Eos Resolve

Acesse o nosso canal no YouTube, acompanhe vídeos exclusivos e tire dúvidas rápidas de forma fácil.

Eos Refrigeração

GUIA DE SÍMBOLOS

Ao longo deste manual você vai ecntrar alguns destes símbolos com apontamentos importantes que devem ser cumpridos ou lidos com atenção. Observe e leia atentamente quando encontrá-los.

NOTAS

AVISO/ADVERTÊNCIA

AVISOS DE OPERAÇÃO

DESCARTE

O ícone com a lixeira cruzada no lixo de equipamentos elétricos ou eletrônicos estipula que este equipamento não deve ser descartado juntamente com o lixo doméstico no final de sua vida útil. Você encontrará pontos de coleta para devolução gratuita de resíduos de equipamentos elétricos e eletrônicos nas proximidades. A coleta seletiva de resíduos de equipamentos elétricos e eletrônicos visa permitir a reutilização, reciclagem e outras formas de recuperação de resíduos de equipamentos, bem como evitar efeitos negativos para o meio ambiente e a saúde humana causados pelo descarte de substâncias perigosas potencialmente contidas no equipamento.

AQUECEDOR A ÓLEO

O Aquecedor a Óelo EOS Hot Confort é a solução ideal para garantir o maximo de conforto à toda sua família. Com tecnologia a óleo, ele irradia o calor e não resseca o ar do ambiente, evitando problemas respiratórios.
Silencioso e com sistema triplo de proteção, você pode deixá-lo ligado enquanto dorme com toda tranquilidade e bem estar.

Design e perfomance andam juntos.

CONTROLE DE TEMPERATURA

Termostato para controle de temperatura com maior precisão

RODÍZIOS DE TRANSPORTE

Rodízios e alça para facilitar o transporte entre ambientes

Segurança

INMETRO

BR OCP 0029

INSTRUÇÕES DE SEGURANÇA

Leia este manual de instruções antes de usar o produto.

- Se o cabo de alimentação estiver danificado, ele deve ser substituído pelo fabricante ou seu agente de serviço ou pessoa qualificada.
- Não use este aquecedor perto de banheiras, chuveiros ou piscinas.
- Este aquecedor é abastecido com uma quantidade precisa de óleo. Reparos que exigem a abertura do recipiente de óleo devem ser feitos apenas pelo fabricante ou seu agente de serviço, que deve ser contatado em caso de vazamento do óleo.
- Devem ser seguidos os regulamentos relativos à eliminação de óleo ao descartar o aparelho.
- Este aparelho não se destina a ser utilizado por pessoas (incluindo crianças) com capacidades físicas, sensoriais ou mentais reduzidas, ou falta de experiência e conhecimento, a menos que tenham recebido supervisão ou instruções relativas à utilização do aparelho por uma pessoa responsável pela sua segurança.
- As crianças devem ser vigiadas para garantir que não brincam com o aparelho.

PARA EVITAR SUPERAQUECIMENTO, NÃO CUBRA O AQUECEDOR.

- Nosso aquecedor eletrotérmico funciona da seguinte forma: o elemento tubular é tomado fonte de calor, o óleo conduz o calor. O calor é ciculado no ambiente através da aleta de radiação, a temperatura ambiente é aumentada através da circulação de ar.

ESTE APARELHO NÃO PODE SER USADO POR CRIANÇAS OU POR PESSOAS COM CAPACIDADES FÍSICAS, SENSORIAIS OU MENTAIS REDUZIDAS. LIMPEZA E MANUTENÇÃO NÃO DEVEM SER FEITAS POR CRIANÇAS. AS CRIANÇAS DEVEM SER SUPERVISIONADAS PARA GARANTIR QUE ELES NÃO BRINQUEM COM O APARELHO.

AO POSICIONAR O APARELHO, CERTIFIQUE-SE DE QUE O CABO DE ALIMENTAÇÃO NÃO ESTEJA PRESO OU DANIFICADO.

VISÃO GERAL

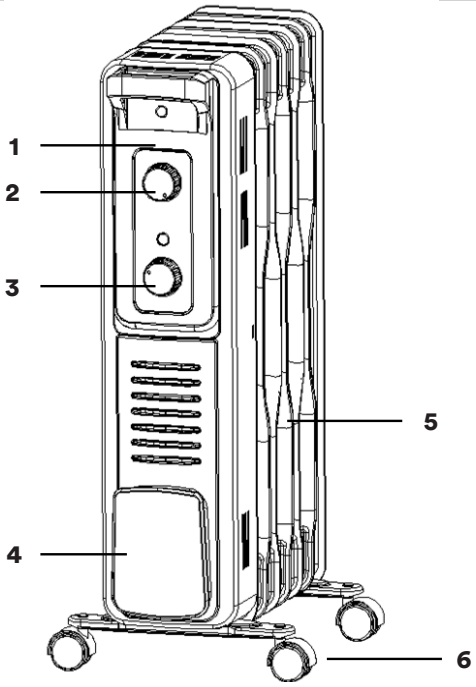

1 Painel de controle
2 Botão do termostato
3 Seletor de potência
4 Guarda cabo de força
5 Aletas de irradiação
6 Rodas

INSTRUÇÕES MONTAGEM

- Vire o aquecedor de cabeça para baixo
- Coloque a placa de rodízios na parte superior de ambas as aletas
- Prenda a placa de rodízios no aquecedor com o parafuso tipo U especificado e a porca borboleta e aperte o parafuso.
- Vire o aquecedor para a posição correta.

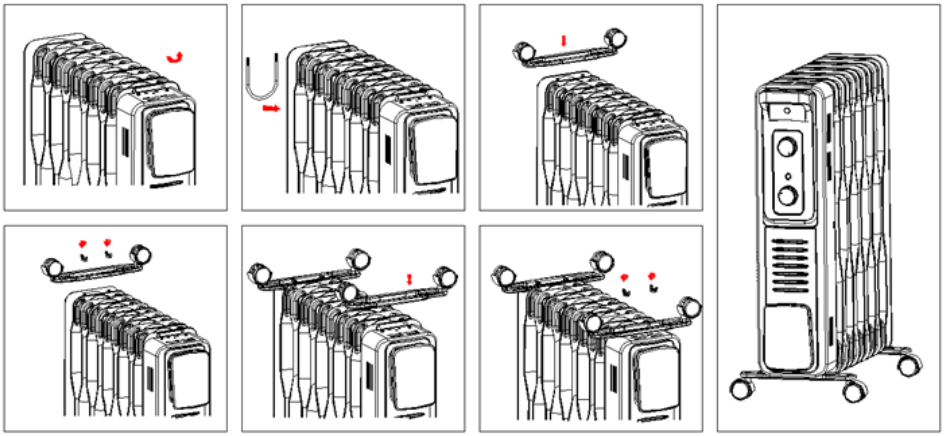

MANUTENÇÃO

- Antes de executar qualquer limpeza ou manutenção no aparelho, desconecte o plugue da tomada e certifique-se que o mesmo esteja totalmente frio.
- 0 pó pode ser facilmente acumulado na superfície do aparelho, portanto de ser limpo regularmente com uma flanela.
- Caso haja manchas ou muita sujeira no aparelho, utilize um pano merqulhado em áqua a uma temperatura de 50°C e detergente neutro para limpa-lo e utilize uma flanela seca para enxugá-lo. Nunca derrame áqua diretamente no mesmo.
- Nunca utilize gasolina, thinner, ou qualquer outro líquido inflamável, pois isto pode deformar ou danificar o aparelho.
- 5. Antes de guardar o aparelho, deixe-o esfriar completamente e seque-o muito bem.
- 6. Não amarre ou prenda o cabo de alimentação junto ao aparelho, pois isto pode facilmente danificar o isolamento da conexão do cabo de alimentação.
- 7. Caso o cabo de alimentação se danifique por quaisquer motivos, não utilize o aparelho, pois pode gerar riscos ou causar acidentes. Caso ocorra entre em contato com a Serviço de Atendimento ao Consumidor EOS.

SE O CABO DE ALIMENTAÇÃO ESTIVER DANIFICADO ELE DEVE SER SUBSTITUÍDO PELA EOS OU SEUS AGENTES AUTORIZADOS.

O PLUGUE DEVE SER REMOVIDO DA TOMADA ANTES DA LIMPEZA.

EOS.

EOS.

A EOS valoriza seu conforto.
A EOS valoriza você.

Como podemos facilitar
a sua vida hoje?

É um prazer ouvir você.

0800 721 8900

Horário de atendimento:
Segunda a sexta, das 8h às 18h
sac@eos.com.br

Eos Resolve

Acesse o nosso canal no YouTube, acompanhe
vídeos exclusivos e tire dúvidas rápidas de forma fácil.

Eos Refrigeração

TERMO DE GARANTIA

INTRODUÇÃO

A EOS solicita aos seus consumidores que leiam atentamente o manual de instruções do produto para usufruir corretamente de todos os seus recursos.

A EOS concede garantia sobre defeito de fabricação, conforme prazos e condições deste Termo de Garantia.

As garantias legal e/ou especial compreendem a substituição de peças e mão de obra necessárias para o reparo de defeitos devidamente constatados, pelo fabricante ou pela assistência técnica credenciada.

1. CONDIÇÕES DA GARANTIA

1.1. IMPORTANTE A garantia aqui expressa, cessará caso ocorra uma das seguintes hipóteses:

a) Houver remoção ou adulteração da etiqueta com número de série ou a nota fiscal de venda não for apresentada no momento do atendimento em garantia;
b) O produto não tenha sido instalado, operado, reparado e/ou mantido de acordo com as instruções fornecidas pelo Fabricante;
c) O produto for aberto, ajustado, alterado e/ou reparado por pessoas e/ou empresas não autorizadas pelo Fabricante;
d) O produto for ligado em tensão diferente a qual foi destinado ou por meio de extensões e adaptadores de tomada não compatíveis;
e) O produto sofrer mau uso, choques, descuidos ou ainda, sofrer alterações ou consertos feitos por entidade não credenciada como assistência técnica EOS.
f) Constado corrosão provocada por riscos, deformações ou similares decorrentes da utilização do produto, bem como eventos consequentes da aplicação de produtos químicos, abrasivos ou similares que danifiquem a qualidade ou material componente;
g) O produto não estiver em bom estado de funcionamento devido a impactos físicos, uso indevido, negligência, acidente e/ou outros abusos, inclusive advindos de manuseio inadequado, desgaste natural e/ou atos da natureza, caso fortuito e força maior.

1.2. A GARANTIA NÃO COBRE:

a) Despesas com instalação ou desinstalação do produto;
b) Despesas com transporte e mão-de-obra para preparação do local da instalação;
c) Serviços e/ou despesas de manutenção e/ou limpeza do produto
d) Despesas decorrentes de instalação de peças e acessórios, mesmo que comercializados pela EOS.;
e) Peças sujeitas ao desgaste natural, descartáveis ou consumíveis, peças móveis ou removíveis em uso normal, tais como, lâmpadas, filtros, botões de comando, puxadores, bem como, a mão de obra utilizada na aplicação dessas peças e as consequências advindas dessas ocorrências
f) Despesas com mão de obra, matérias, peças e adaptações necessárias à preparação

do local para instalação do produto, ou seja: rede elétrica, de gás e hidráulica, alvenaria, aterramento, bem como suas adaptações;
g) Falhas no funcionamento do produto decorrentes de insuficiência, interrupções, problemas ou falta de fornecimento de energia elétrica;
h) Chamadas relacionadas a orientação de uso dos produtos constante no manual de instruções, sendo tais chamadas passíveis de cobrança;
i) Despesas de deslocamento do serviço autorizado quando o produto estiver fora do município sede do assistente técnico.
j) Danos causados por movimentação incorreta e avarias de transporte, caso o transporte do produto tenha sido realizado pelo cliente.

2. PRAZO DE GARANTIA:

O prazo total de garantia do produto é de 12 (doze) meses, contados da data da emissão da nota fiscal de compra do produto, o qual compreende (i) 9 (nove) meses de garantia contratual e (ii) 90 (noventa) dias de garantia legal, conforme art. 26, II, do Código de Defesa do Consumidor.

Por opção do consumidor, o prazo da garantia contratual previsto no item (i) acima pode ser ampliado para 21 (vinte e um) meses, para que o prazo de garantia total do produto passe a ser de 24 (vinte e quatro) meses. Para contratação da garantia estendida, é necessário que o consumidor cadastre o item e a nota fiscal na aba de garantia estendida do site www.eos.com.br, no prazo de até 03 (três) meses da data de emissão da nota fiscal do produto. Para utilização da garantia estendida, é necessário apresentar o comprovante de ampliação de garantia, gerado no momento do cadastro, juntamente com a nota fiscal do produto no momento da solicitação de garantia.

3. OBSERVAÇÕES GERAL:

a) As despesas decorrentes de instalação de peças que não pertençam ao produto são de responsabilidades única e exclusiva do consumidor;
b) Este termo de garantia é válido para produtos vendidos e instalados no território brasileiro.
c) A EOS., buscando a melhoria continua de seus produtos, reserva-se ao direito de alterar as características técnicas e estéticas dos produtos sem prévio aviso;
d) Para sua comodidade, preserve o manual de instruções, certificado de garantia e a nota fiscal do produto.

EOS.

12+12 meses
Garantia* Estendida

Ative o seu segundo ano de garantia gratuitamente através do site:
eos.com.br/suporte/garantiaestendida
Ou acesse o QR code:

EOS

SAC EOS
0800 721 8900

Horário de atendimento:
Segunda a sexta, das 8h às 18h
sac@eos.com.br

eos.com.br

Imagens meramente ilustrativas.
Todos os direitos reservados.
Este material não pode ser reproduzido ou alterado por terceiros.
Desenhos e especificações estão sujeitas a mudanças sem aviso prévio.